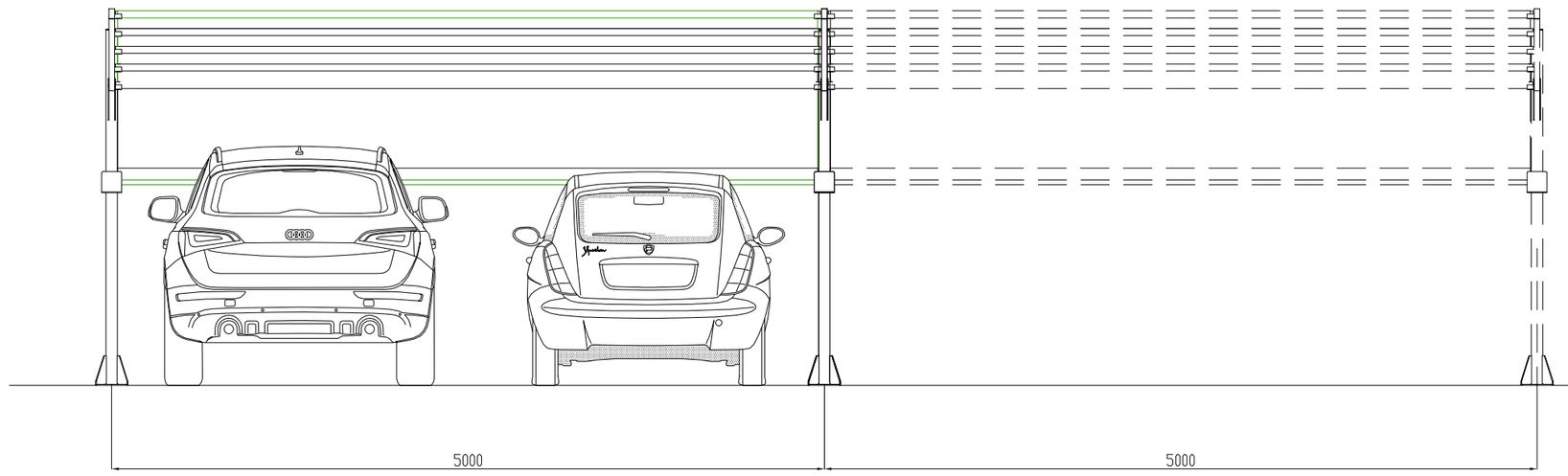

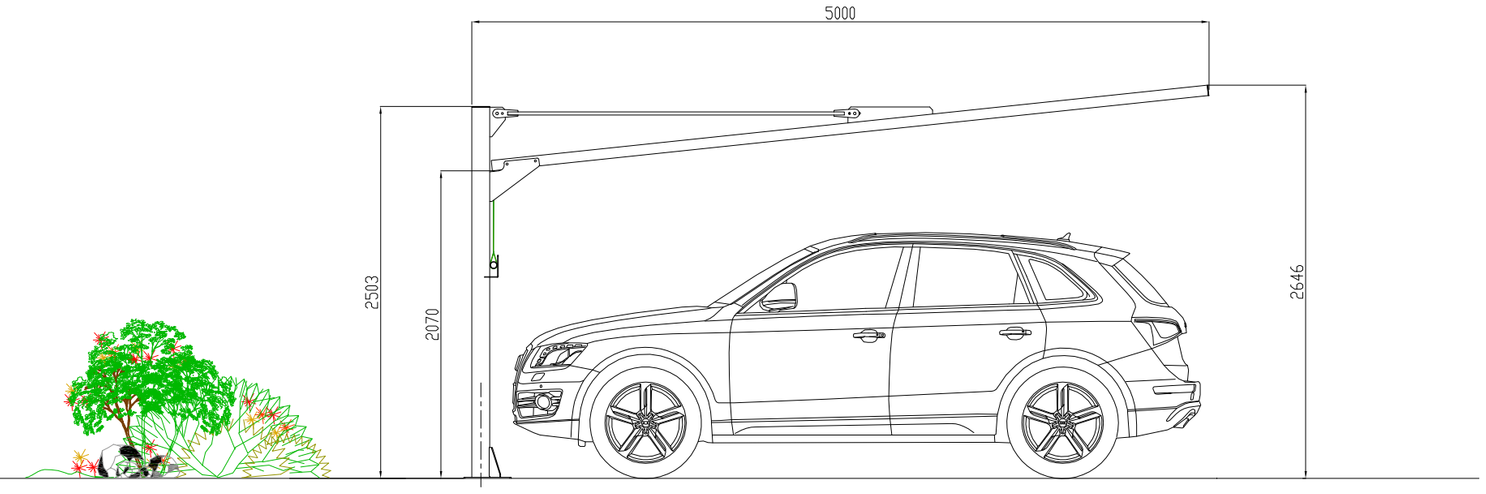

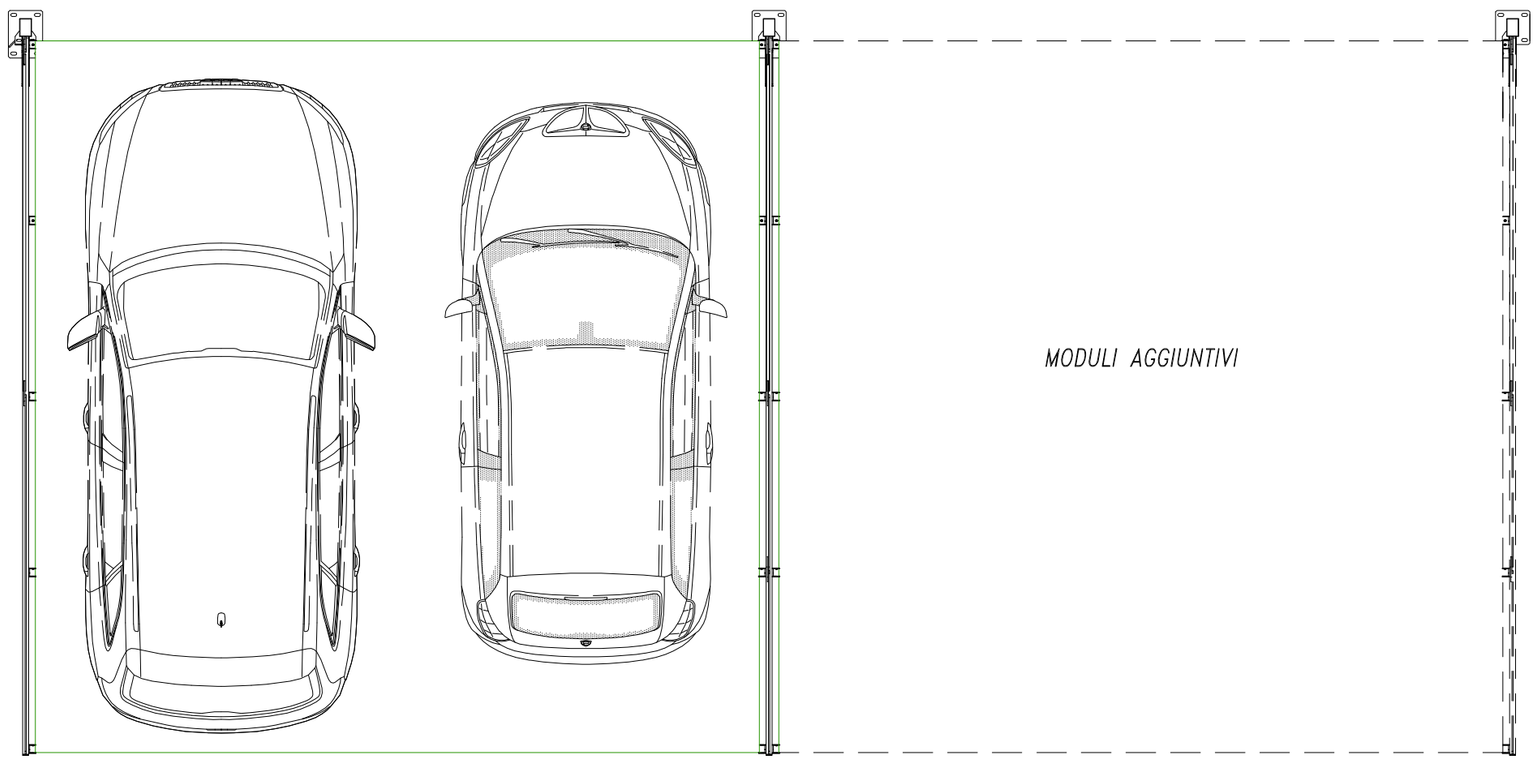

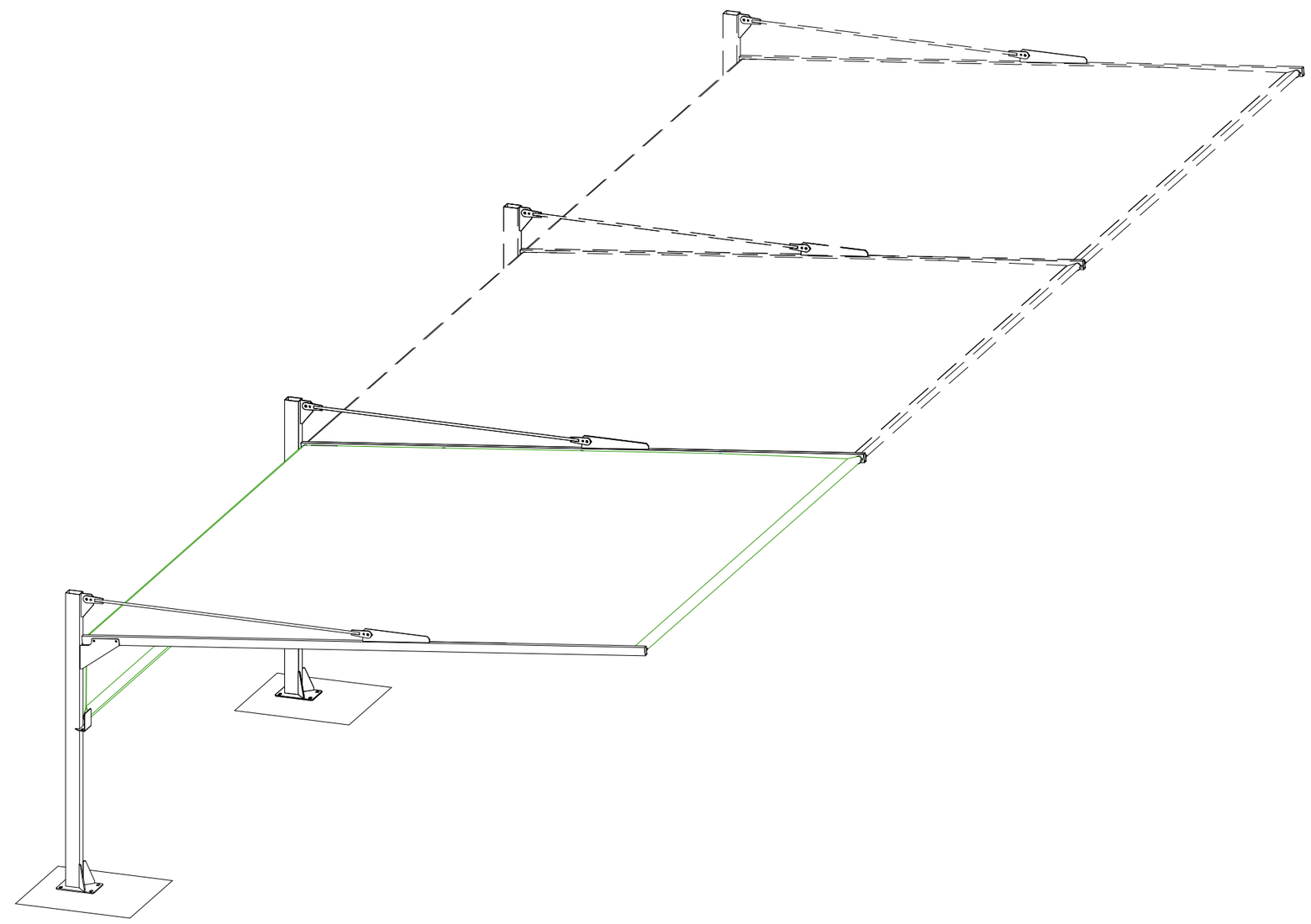

REV.	DATA	COMP.	CONTR.	DESCRIZIONE DELLA REVISIONE
A	07/12/16	–	–	Emissione

COVER CAR 'SCUDO'
'EVO FRONTALE'
Figurino di ingombro

CIMEL COSTRUZIONI

SCALA / SCALE	DISEGNO N° / DRAWING NO.	FOGLIO/FOGLI / SHETT/SHEETS
1:–	A2-2017T	A / _

MOD. M3-909 Rev.B del 10/09/02 FG.1/1 Nome file : 2017A00.dwg